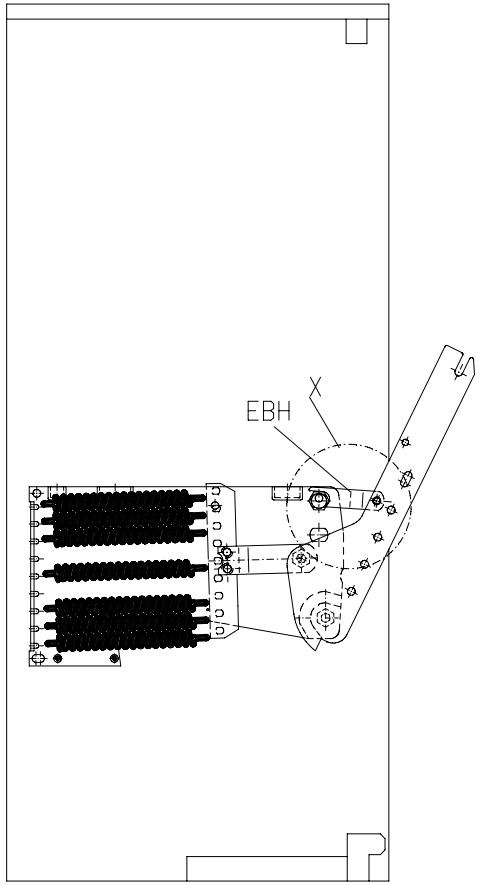

Einzelheit X
Maßstab 2:1

Beschlag einschrauben
Polsterlasche vorspannen
mit Einbauhilfe (EBH)

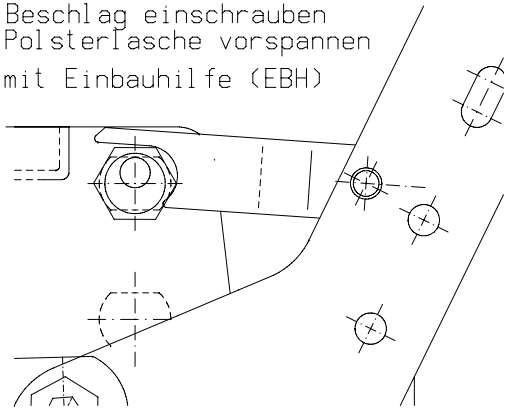

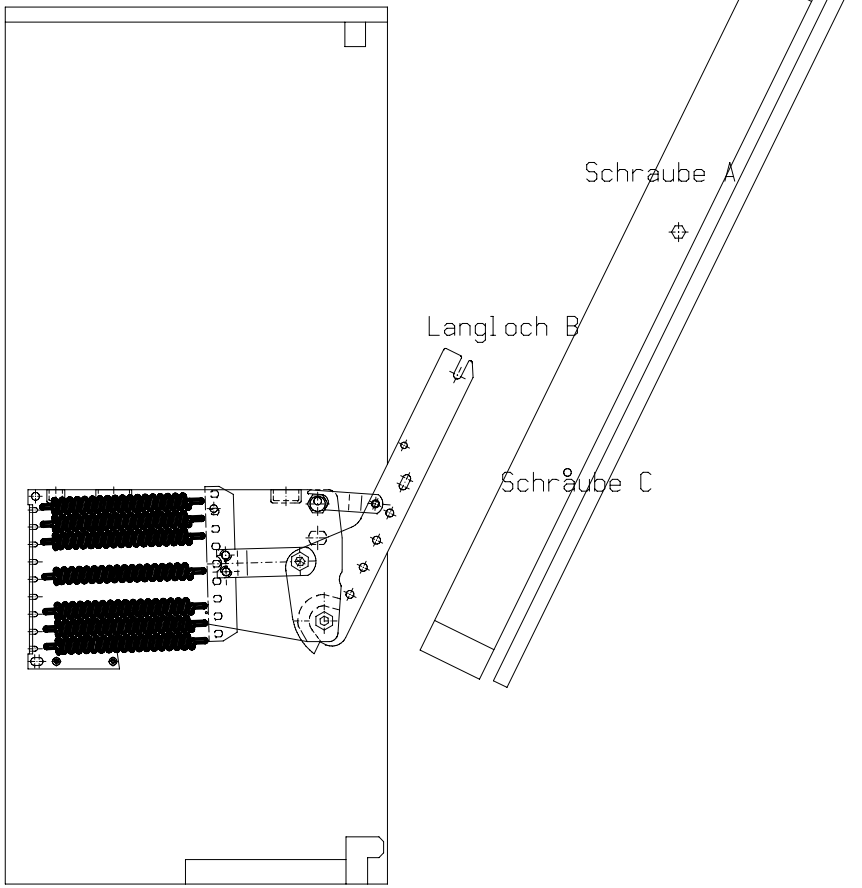

Schraube A mit Rahmen in Langloch B stecken

Schraube C durch Polsterlasche stecken und verschrauben

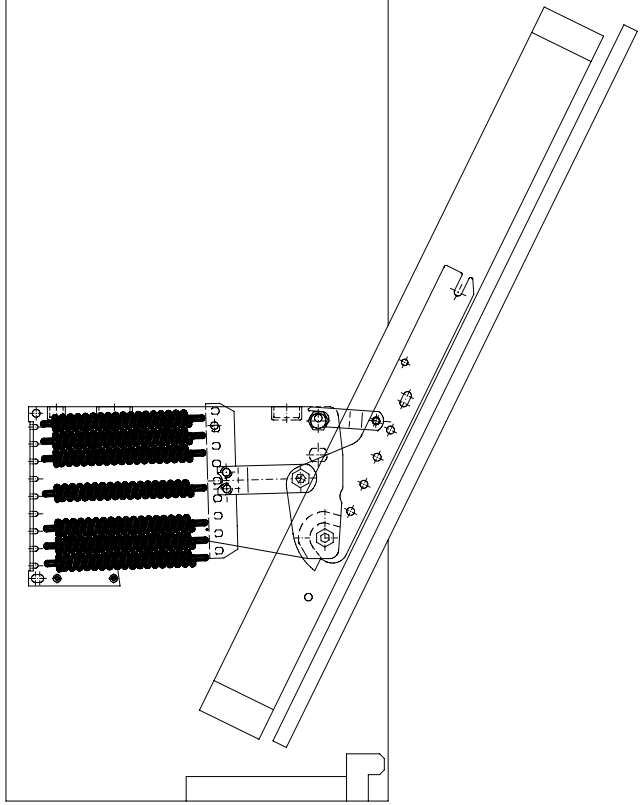

Rahmen öffnen
Einbauhilfe fällt zurück

Schutzvermerk nach DIN34 beachten!				C:10001317		Maßstab 1:1	Werkstoff siehe Bauteile
Hinweis auch für 30340				Maße ohne Toleranzangabe nach DIN 8930-m		Zeichnungs-Nr. 30310.00EB2 - 0 00	
				Datum	Name		
				Bearb.	06.04.1998	PSE	Benennung
				Gepr.			Einbauzeichnung Montageanleitung
				Stenzwerk Wetter Rüthemann GmbH & Co.KG. 58300 Wetter, Ruhr			
Index	Änderung	Datum	Name			Ersetzung Ers. für	Ersetzen Ers. durch

Nachdruck bei Fragen überprüfen!